Be ahead

Puertas & Portones Automáticos, S.A. de C.V.
¡Nuestra pasión es la Solución!....

»OPERADOR ELECTROMECANICO PARA PUERTAS SECCIONALES INDUSTRIALES MARCA BFT MOD.ARGO BT A20 / BT A35.

AUTOMATISMOS PARA PUERTAS SECCIONALES INDUSTRIALES

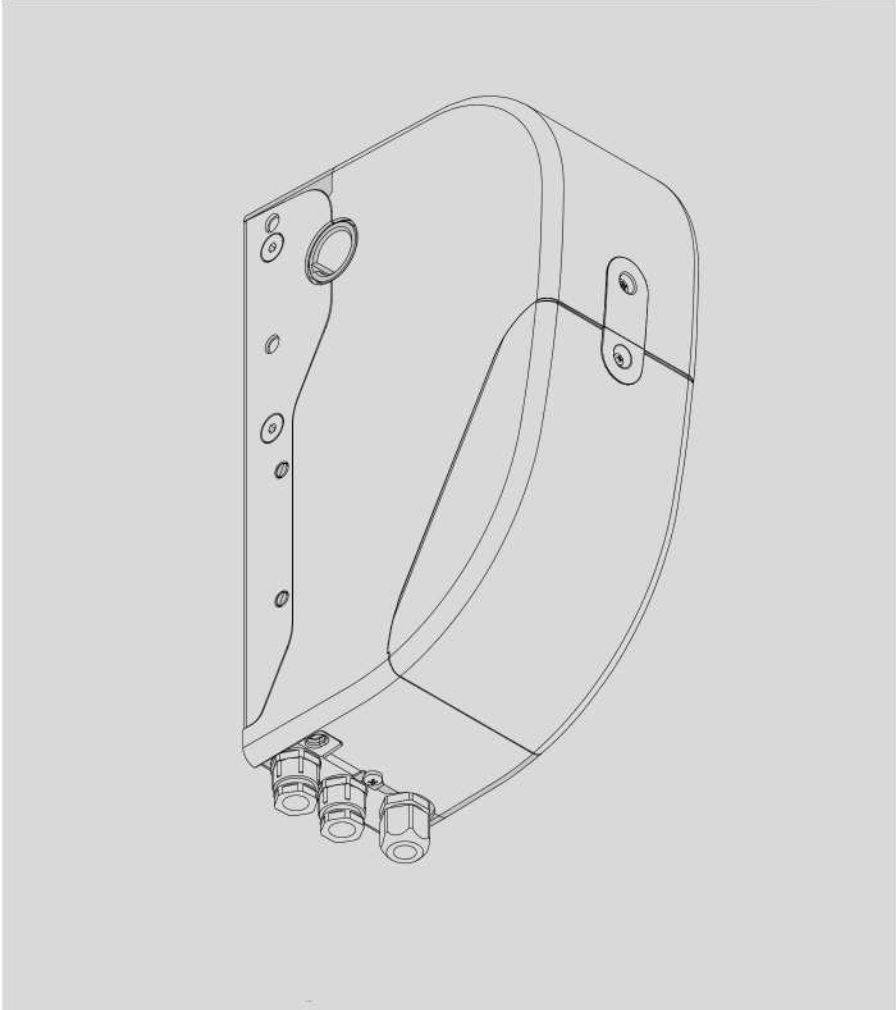

ARGO BT A 20-35

24 V

MANUAL DE INSTALACION

U-LINK ((ER-Ready)) link UNAC

Descargar en pdf
Versión Digital.

CE

AZIENDA CON SISTEMA DI GESTIONE CERTIFICATO DA DNV GL = ISO 9001 = = ISO 14001 =

RESIDENCIAL COMERCIAL INDUSTRIAL

MEMBER IDA International Door Association

V07.21

(229) 461-7028
portonesautomaticos@adsver.com.mx
portonesautomaticos@prodigy.net.mx

GENERALIDADES
Accionador para motorización de puertas seccionales para aplicaciones residenciales e industriales. La estructura compacta y la versatilidad de montaje hacen que la motorización se pueda aplicar en diferentes modos.

COMPOSICIÓN DEL KIT

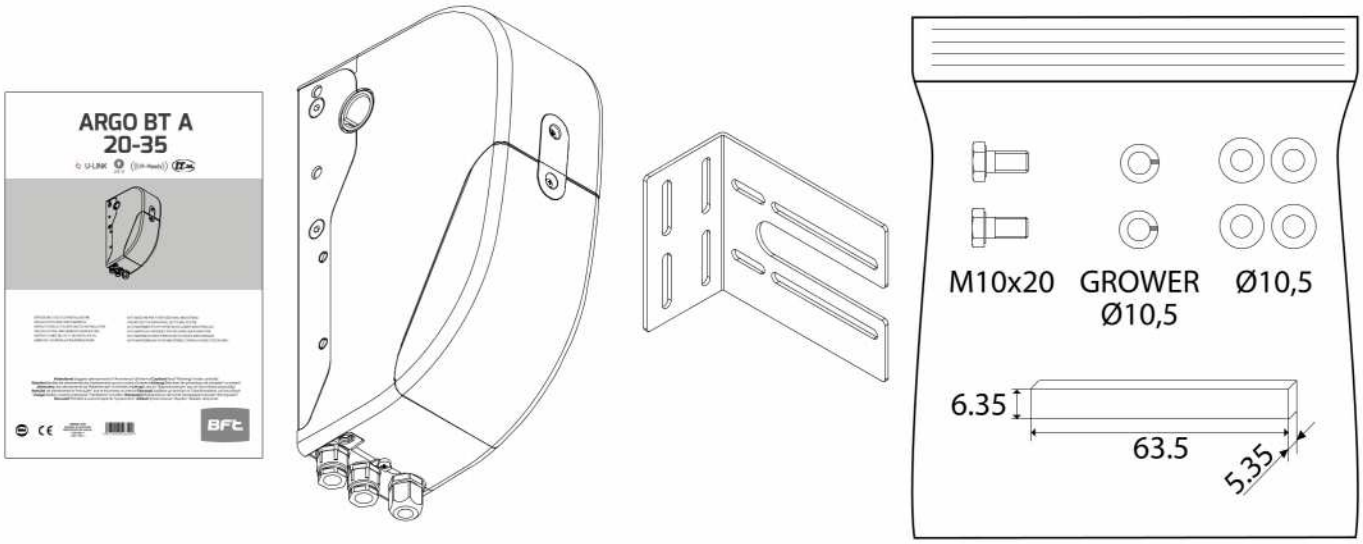

EQUIPOS

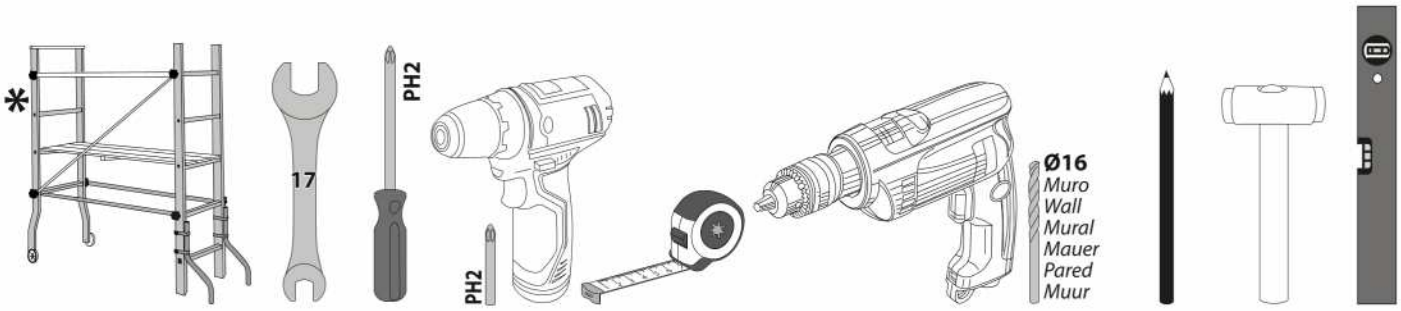

** Cuando el operador debe trabajar a más de 2 metros del plano inferior, debe obligatoriamente utilizar equipos con mayores niveles de seguridad, como por ejemplo andamios y caballetes. Para actividades fuera del territorio italiano, consultar previamente las normas locales.*

D814038 0AA00_05

Ⓐ PREPARACIÓN DE LOS CABLES

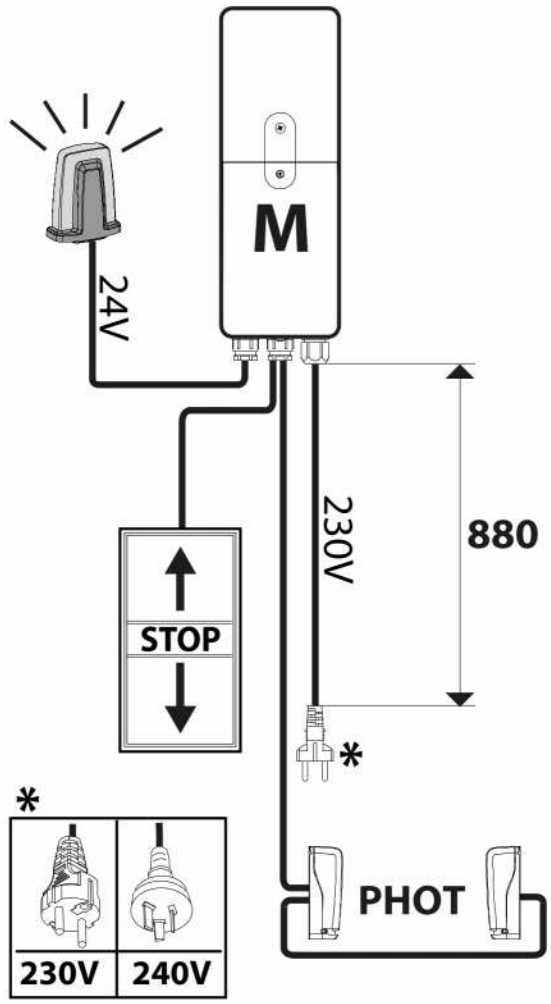

Ⓐ1 ENTRAA CABLES

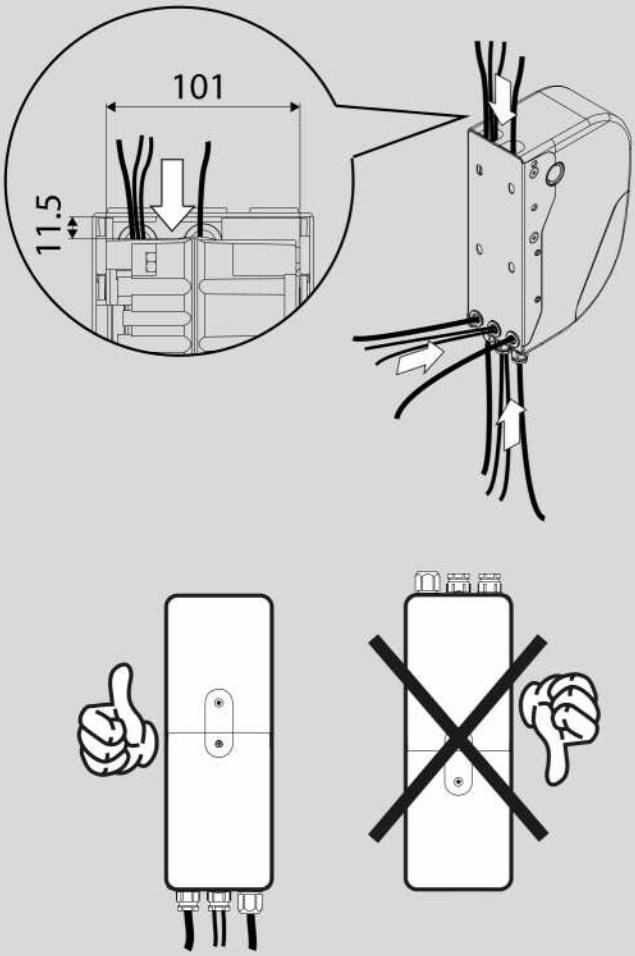

Ⓑ DIMENSIONES

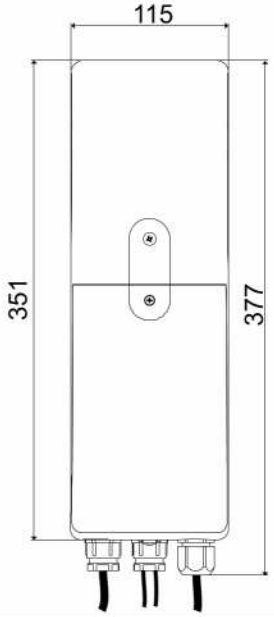

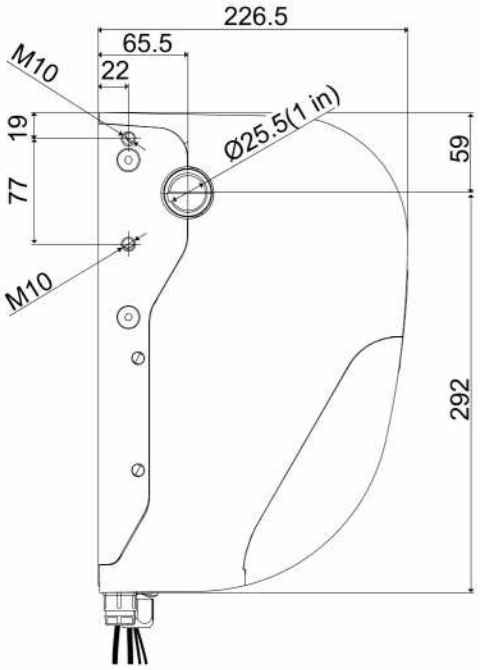

Ⓒ MODALIDAD DE INSTALACIÓN

POSICIONES DEL MOTOR CON ESTRIBO DE FIJACIÓN DE SERIE

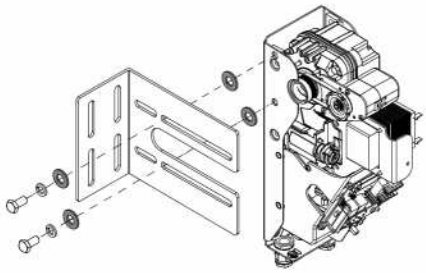

IZQUIERDA

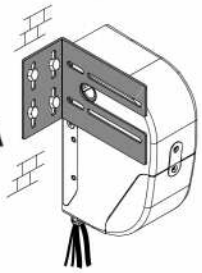

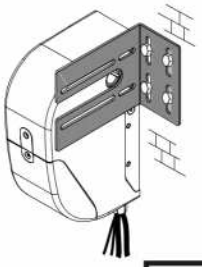

DERECHA

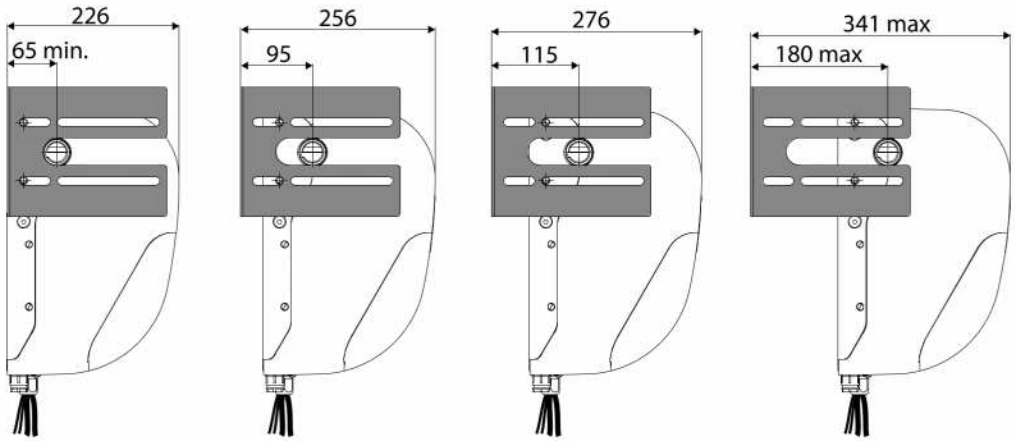

Ⓒ1 APERTURA (Inud IrEcc.AP.= OFF)

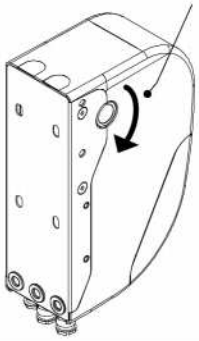

POSICIONES DEL MOTOR CON ESTRIBO DE FIJACIÓN DE SERIE Y ACCESORIO NO SUMINISTRADO

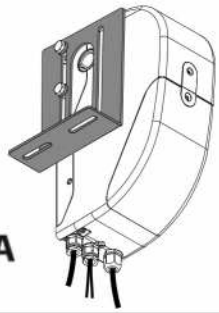

IZQUIERDA

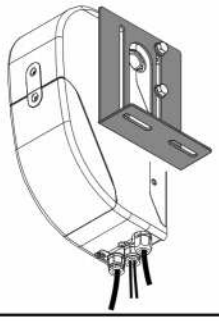

DERECHA

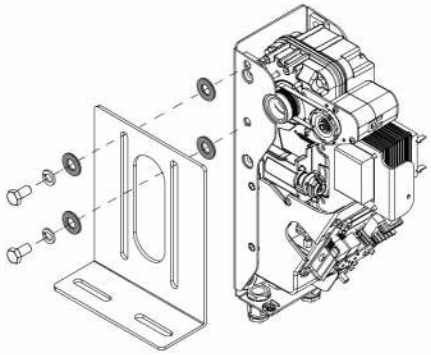

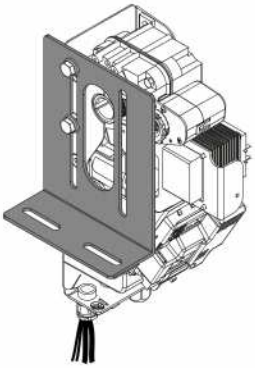

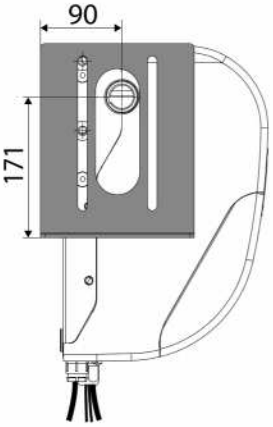

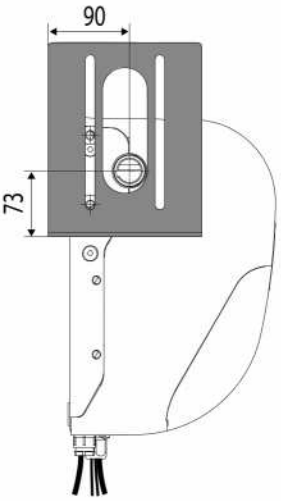

Ⓓ MONTAJE E INSTALACIÓN

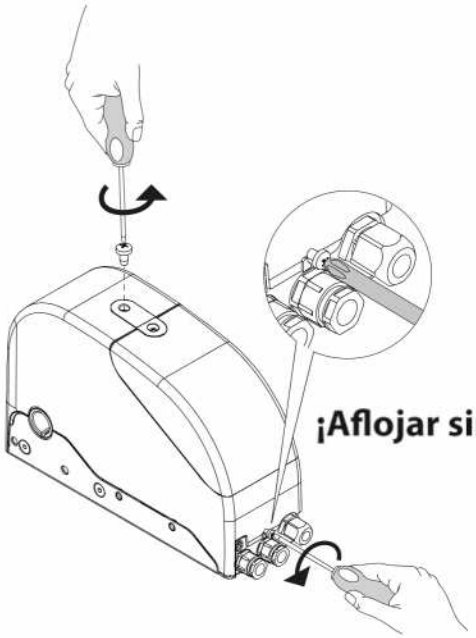

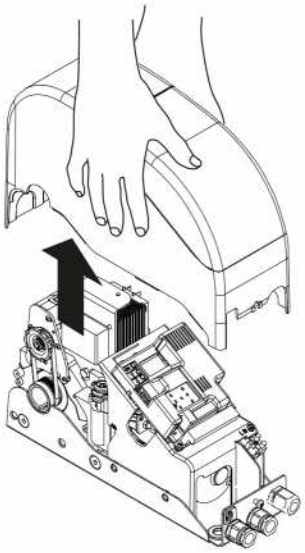

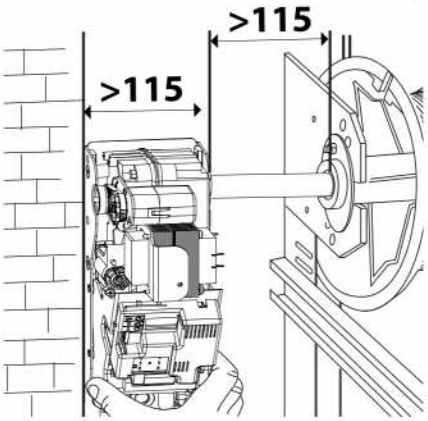

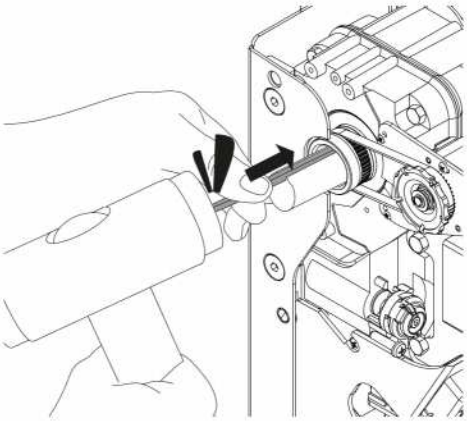

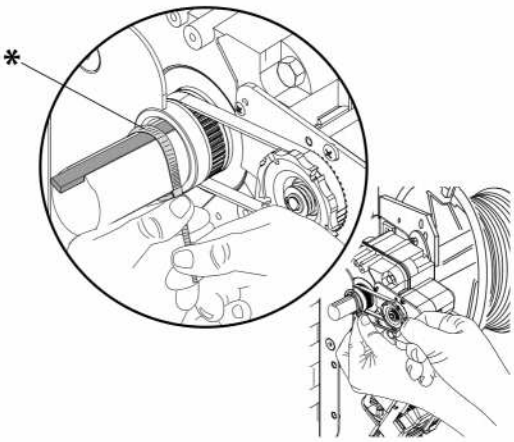

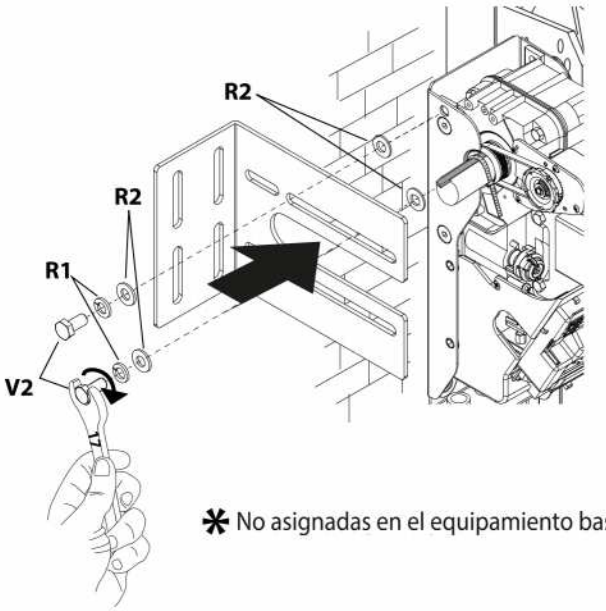

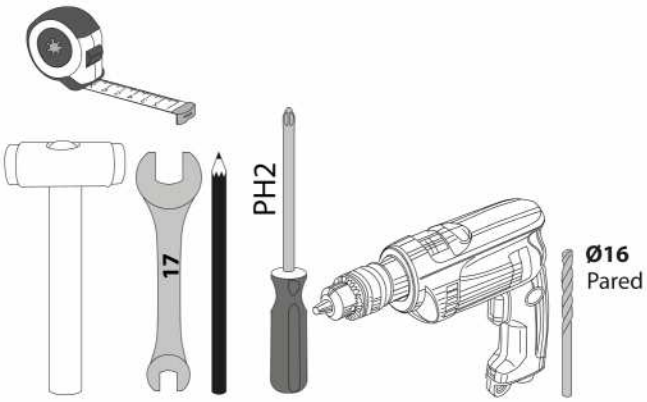

✱ No asignadas en el equipamiento base

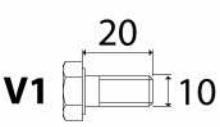

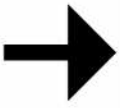

D

D814038 0AA00_05

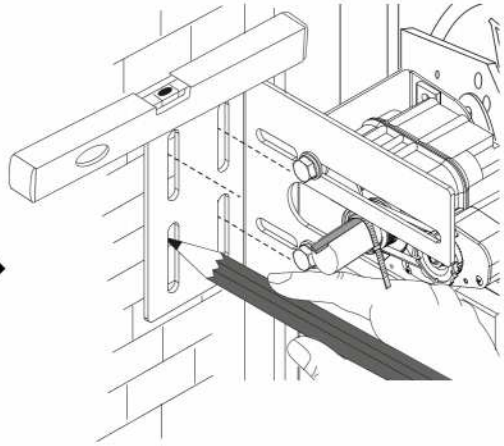

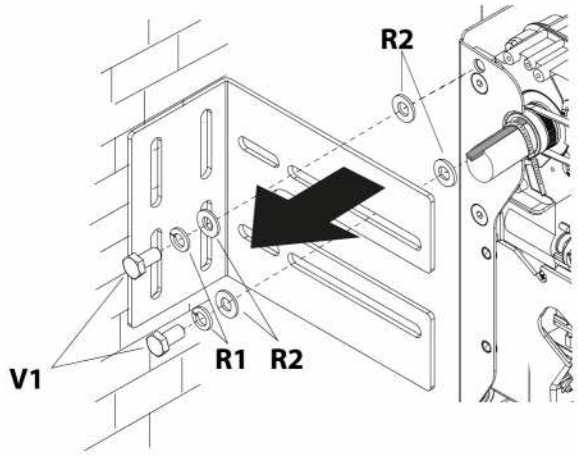

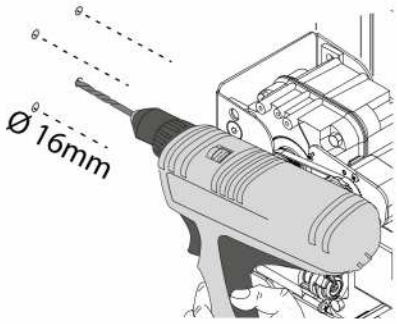

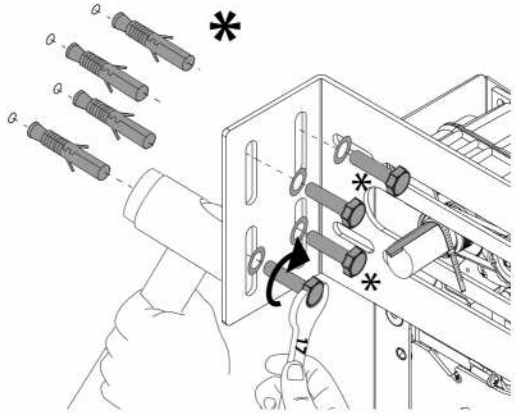

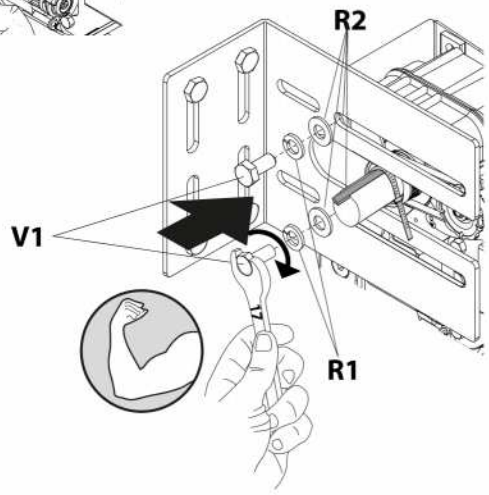

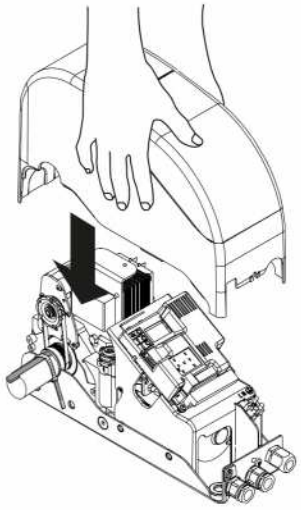

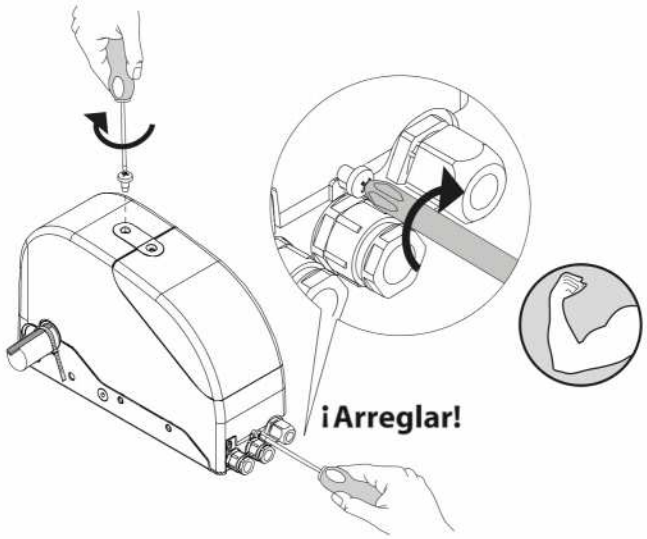

* No asignadas en el equipamiento base

(E) PUESTA EN FUNCIONAMIENTO DESDE EL SUELO

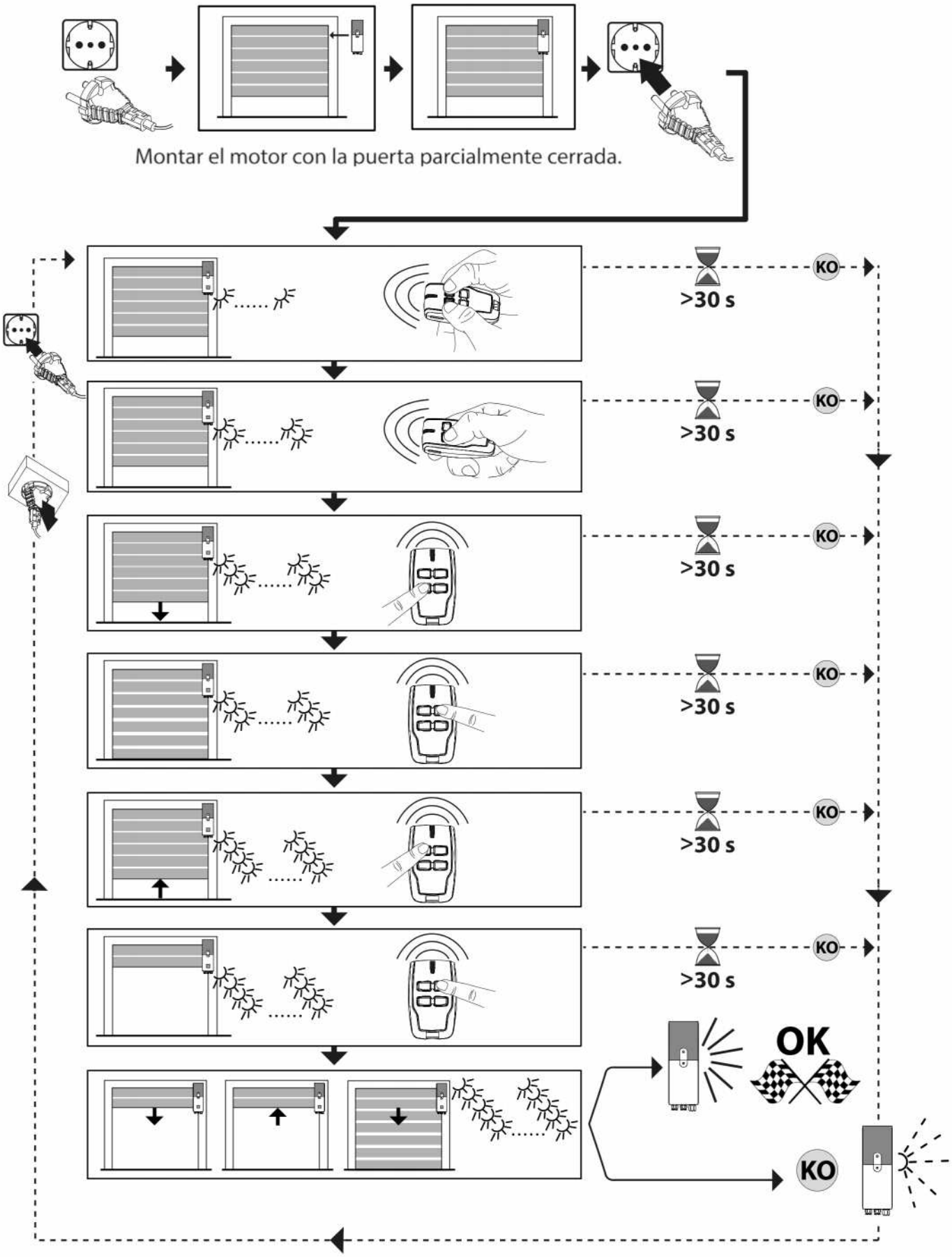

La función se activa automáticamente solo si conserva las configuraciones de fábrica (default) y no hay ningún radiocontrol memorizado

¡ATENCIÓN! Controlar que el valor de la fuerza de impacto medido en los puntos previstos por la norma EN 12445 sea inferior al indicado en la norma EN 12453.
¡Atención! Durante la fase de configuración automática, la función de detección de obstáculos no está activada, por lo que el instalador debe controlar el movimiento de la automatización e impedir que personas y cosas se acerquen o permanezcan en el radio de acción de la misma.

D814038 0AA00_05

F

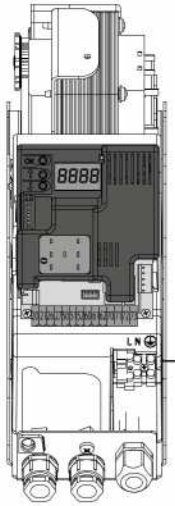

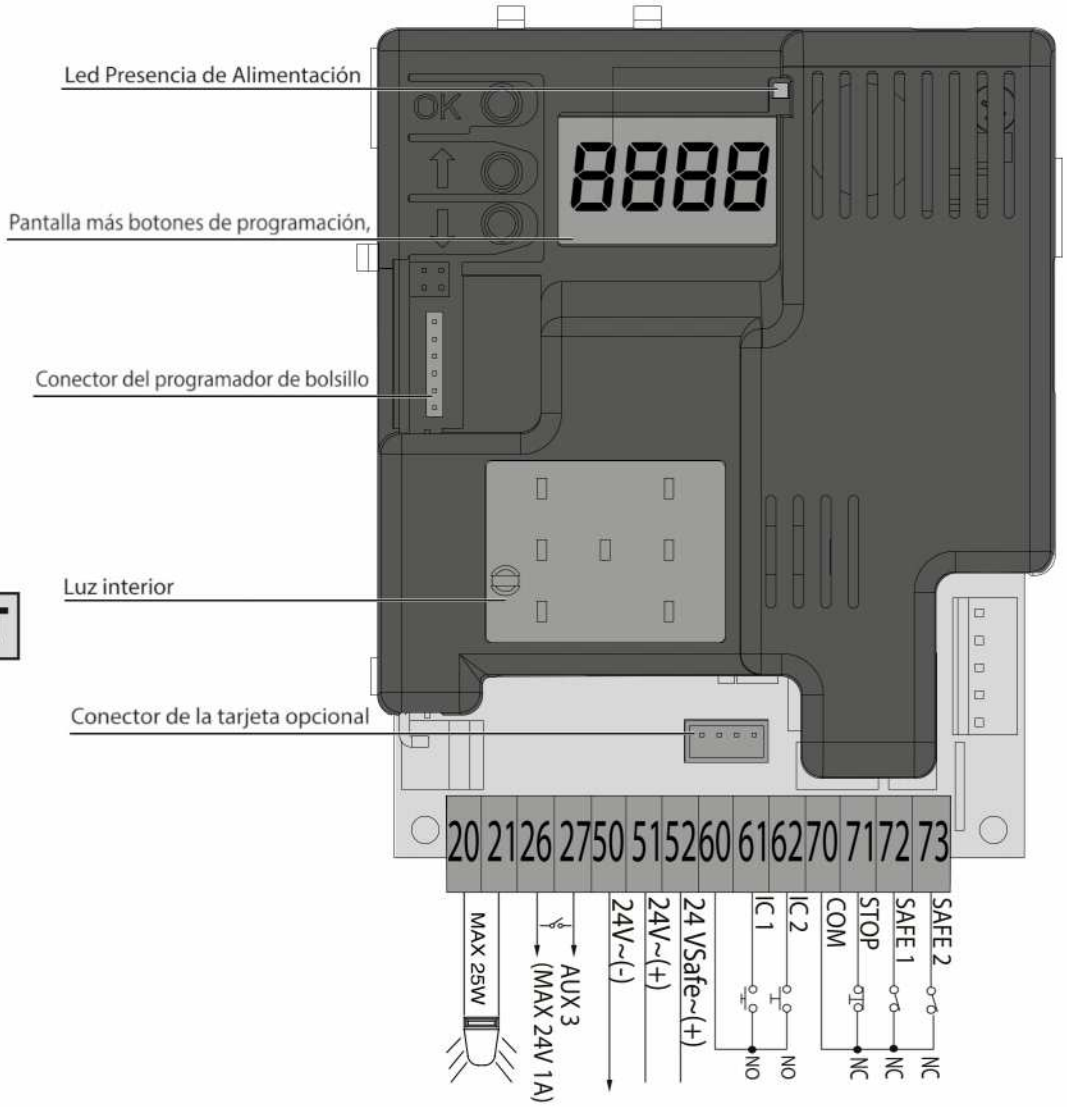

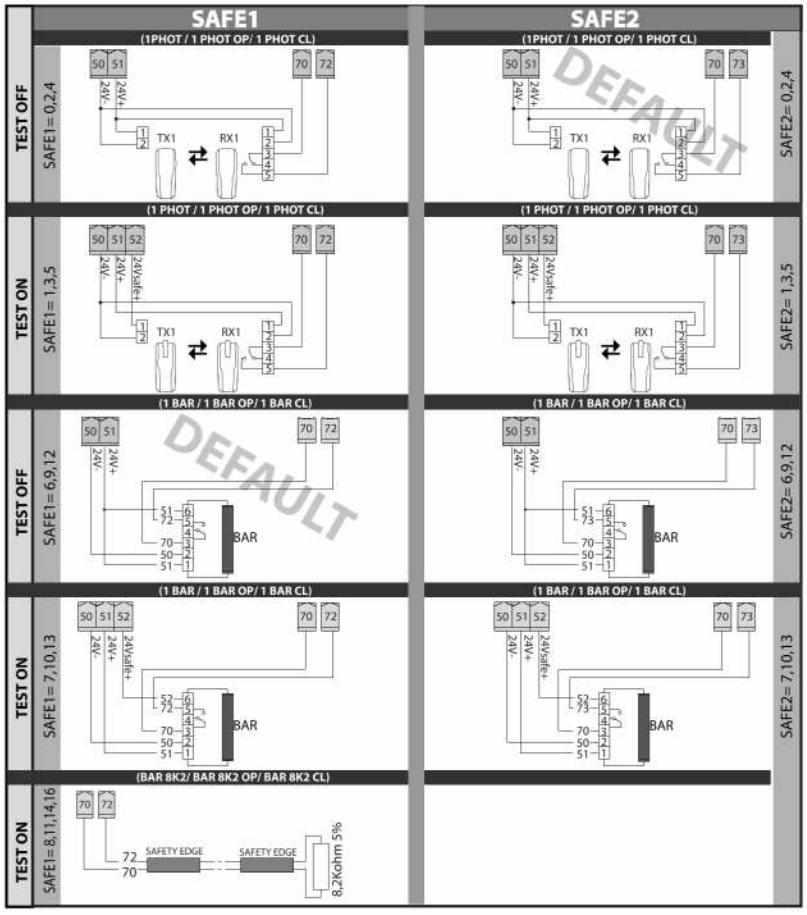

ESPAÑOL

	Terminal	Definición	Descripción
Aux	20	INTERMITENTE - CONTACTO ALIMENTADO 24 V (N.A.) (1 A MÁX)	Salida INTERMITENTE. El contacto permanece cerrado durante el movimiento de las hojas.
	21		
	26	AUX 3 - CONTACTO LIBRE (N.A.) (Máx 24 V 1 A)	Salida configurable AUX 3 - Default salida 2°CANAL RADIO. CANAL DE RADIO MONOESTABLE / TESTIGO DE CANCELA ABIERTA SCA / MANDO LUZ DE CORTESÍA / MANTENIMIENTO / ESTADO CANCELA CERRADO / CANAL DE RADIO BIESTABLE / CANAL DE RADIO TEMPORIZADO / ESTADO CANCELA ABIERTA / SALIDA 1 PROGRAMABLE EN ALTURA / SALIDA 2 PROGRAMABLE EN ALTURA
	27		
Alim. Accesorios	50	24V-	Salida alimentación de los accesorios.
	51	24V+	
	52	24 Vsafe+	Salida alimentación para dispositivos de seguridad verificados (transmisor de células fotoeléctricas). Salida activa solo durante el ciclo de maniobra.
Mandos	60	Común	Común entradas IC 1 e IC 2
	61	IC 1	Entrada de mando configurable 1 (N.A.) - Default START E. START E/START I/OPEN/CLOSE/PED/TIMER/TIMER PED Consultar la tabla "Configuración de las entradas de mando".
	62	IC 2	Entrada de mando configurable 2 (N.A.) - Default PED. START E/START I/OPEN/CLOSE/PED/TIMER/TIMER PED Consultar la tabla "Configuración de las entradas de mando".
Medidas de seguridad	70	Común	Común entradas STOP, SAFE 1 y SAFE 2
	71	STOP	El mando interrumpe la maniobra. (N.C.) Si no se utiliza, dejar el puente conectado.
	72	SAFE 1	Entrada de seguridad configurable 1 (N.C.) - Default BAR. PHOT/PHOT TEST/PHOT OP/PHOT OP TEST/PHOT CL/PHOT CL TEST/BAR/BAR TEST/BAR 8K2/BAR OP/BAR OP TEST/BAR 8K2 OP/ BAR CL/BAR CL TEST/BAR 8K2 CL/STOP 8K2 Consultar la tabla "Configuración de las entradas de seguridad".
	73	SAFE 2	Entrada de seguridad configurable 2 (N.C.) - Default PHOT. PHOT/PHOT TEST/PHOT OP/PHOT OP TEST/PHOT CL/PHOT CL TEST/BAR/BAR TEST/BAR OP/BAR OP TEST/ BAR CL/BAR CL TEST Consultar la tabla "Configuración de las entradas de seguridad".

G PUESTA EN FUNCIONAMIENTO

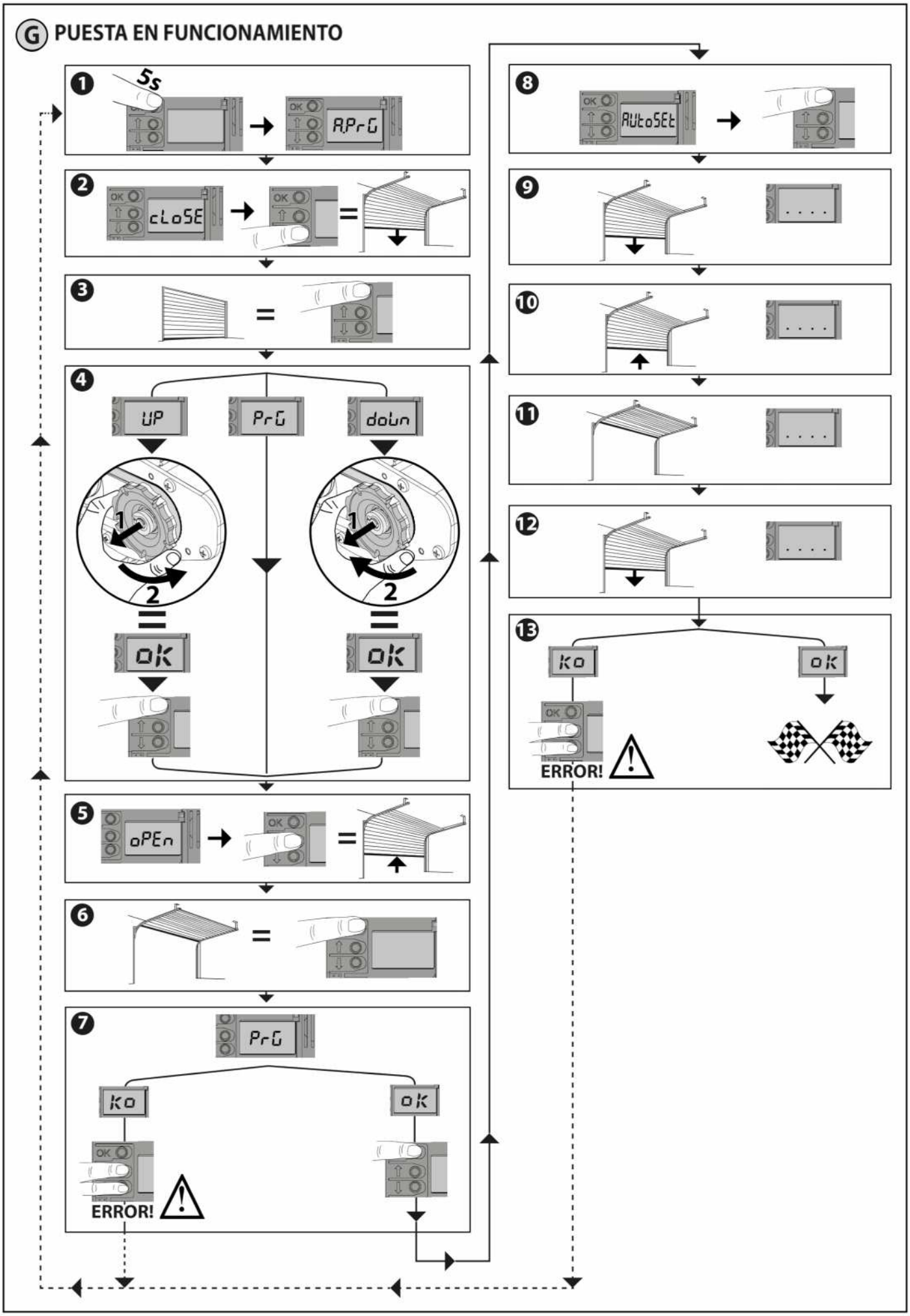

⚠ **¡ATENCIÓN! Controlar que el valor de la fuerza de impacto medido en los puntos previstos por la norma EN 12445 sea inferior al indicado en la norma EN 12453.**

¡Atención! Durante la fase de configuración automática, la función de detección de obstáculos no está activada, por lo que el instalador debe controlar el movimiento de la automatización e impedir que personas y cosas se acerquen o permanezcan en el radio de acción de la misma.

I PROGRAMACIÓN MANUAL DE LOS TRANSMISORES

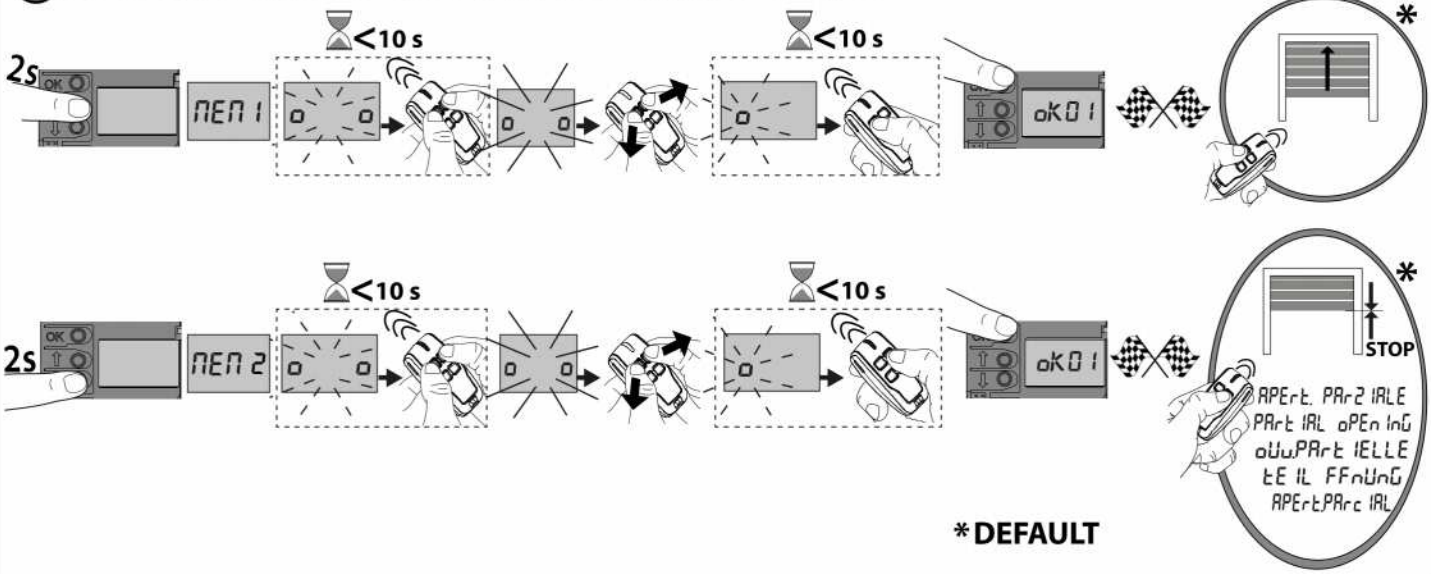

J PROGRAMACIÓN A DISTANCIA DE LOS TRANSMISORES

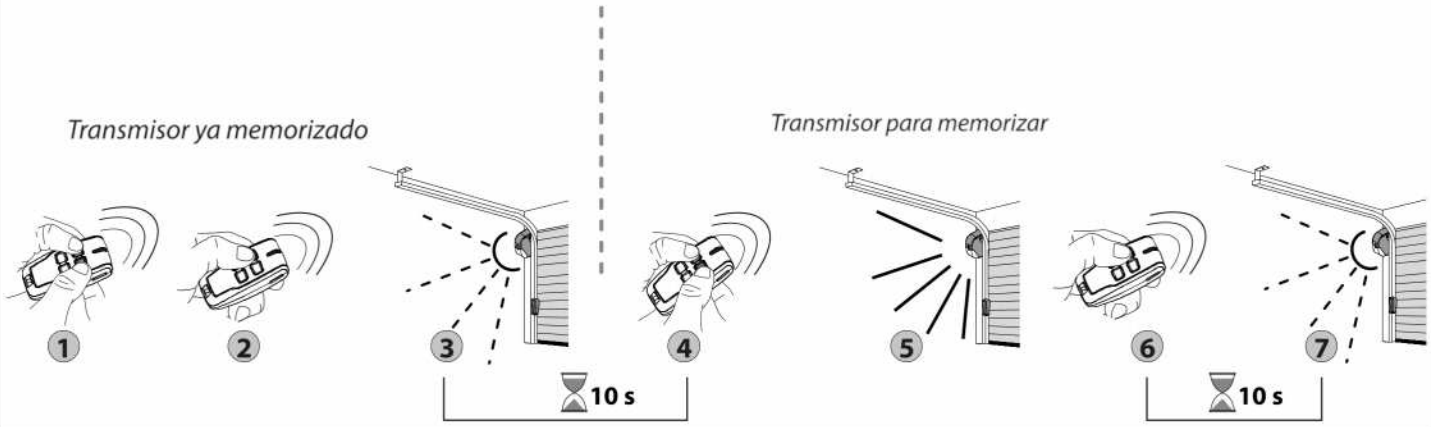

K ELIMINACIÓN TRANSMISORES

L RESTAURACIÓN DE LAS CONFIGURACIONES DE FÁBRICA

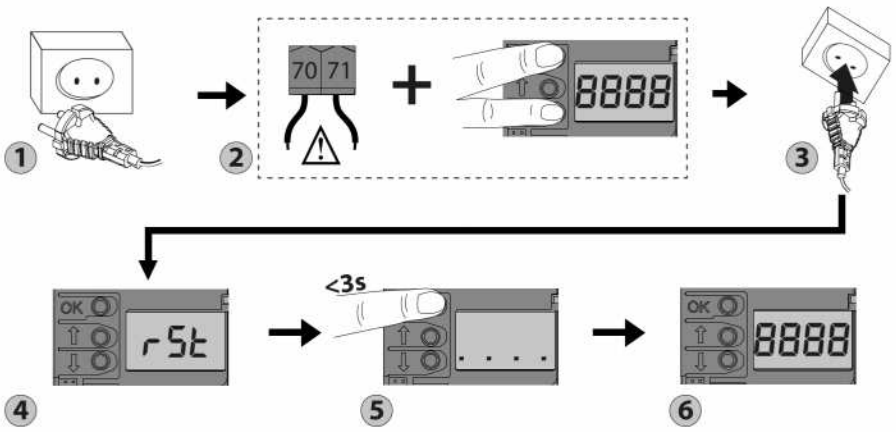

ACCESO A LOS MENUS Fig. 1

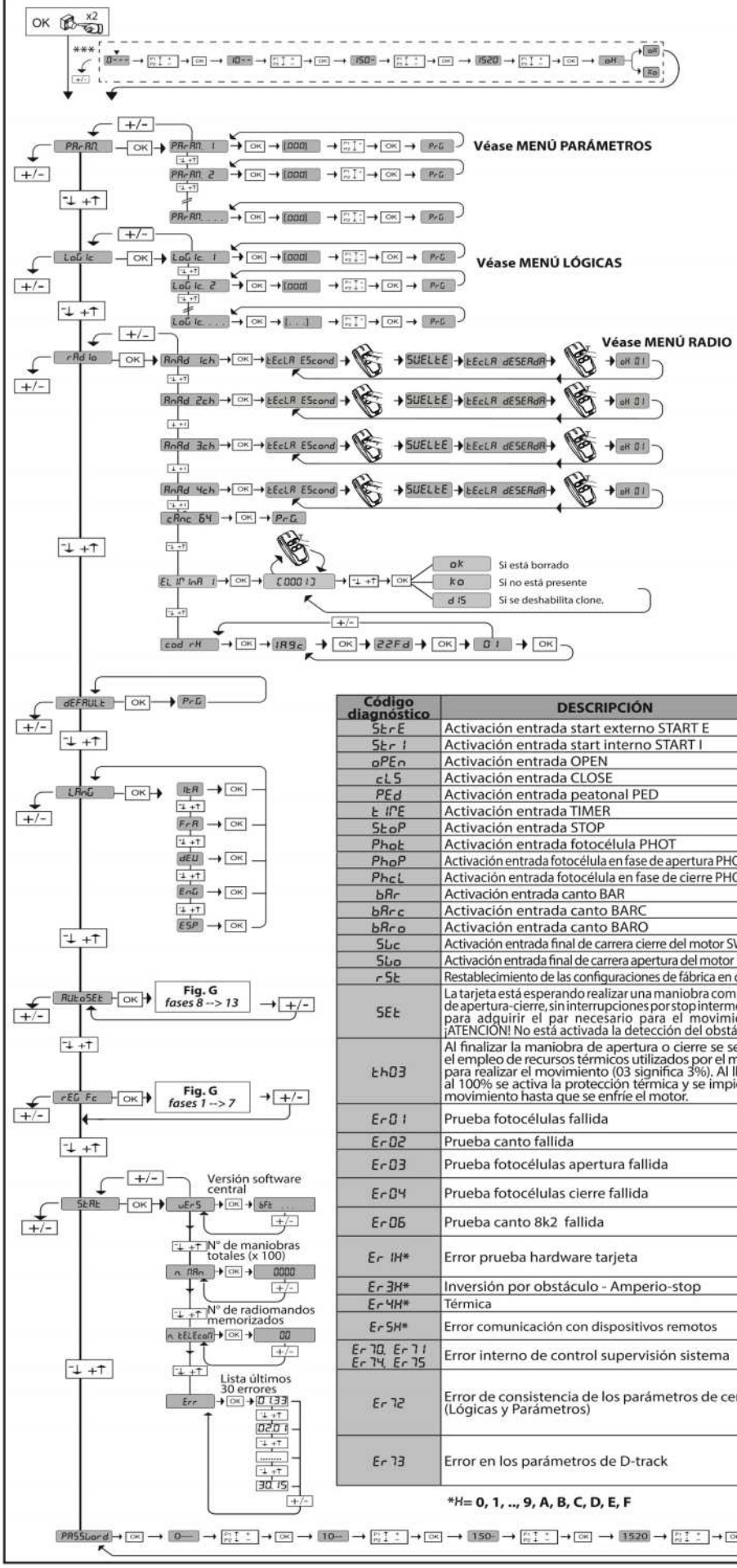

*** Introducción contraseña.
Solicitud con lógica Nivel
Protección configurada a 1, 2, 3, 4

LEGENDA

Confirmación/ Encendido pantalla OK
Desplazar hacia arriba +
Desplazar hacia abajo –
Retorno al menú principal + –

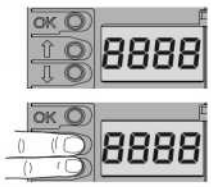

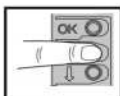	• Mando de apertura • ≥ 2 seg. Programación manual del transmisor como start (FIG. I)
	• Mando de cierre • ≥ 2 seg. Programación manual del transmisor como 2° canal radio (FIG. I)
	• ≥ 5 seg. Eliminación de los radiocontroles (FIG. K)
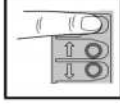	• Acceso al menú • ≥ 5 seg menú regulación final de carrera + autoset (FIG. G)

Código diagnóstico	DESCRIPCIÓN	NOTAS	
StrE	Activación entrada start externo START E		
Str I	Activación entrada start interno START I		
oPEn	Activación entrada OPEN		
cLS	Activación entrada CLOSE		
PEd	Activación entrada peatonal PED		
t IME	Activación entrada TIMER		
StoP	Activación entrada STOP		
Phot	Activación entrada fotocélula PHOT		
PhoP	Activación entrada fotocélula en fase de apertura PHOT OP		
PhcL	Activación entrada fotocélula en fase de cierre PHOT CL		
bAr	Activación entrada canto BAR		
bArc	Activación entrada canto BARC		
bAro	Activación entrada canto BARO		
SLc	Activación entrada final de carrera cierre del motor SWC		
SLo	Activación entrada final de carrera apertura del motor SWO		
rSt	Restablecimiento de las configuraciones de fábrica en curso		
SEt	La tarjeta está esperando realizar una maniobra completa de apertura-cierre, sin interrupciones por stop intermedios para adquirir el par necesario para el movimiento. ¡ATENCIÓN! No está activada la detección del obstáculo		
tH03	Al finalizar la maniobra de apertura o cierre se señala el empleo de recursos térmicos utilizados por el motor para realizar el movimiento (03 significa 3%). Al llegar al 100% se activa la protección térmica y se impide el movimiento hasta que se enfríe el motor.		
Er01	Prueba fotocélulas fallida	Comprobar conexión fotocélulas y/o configuraciones lógicas	
Er02	Prueba canto fallida	Comprobar conexión cantos y/o configuraciones lógicas	
Er03	Prueba fotocélulas apertura fallida	comprobar conexión fotocélulas y/o configuración parámetros/lógicas	
Er04	Prueba fotocélulas cierre fallida	comprobar conexión fotocélulas y/o configuración parámetros/lógicas	
Er06	Prueba canto 8k2 fallida	Comprobar conexión cantos y/o configuraciones parámetros/lógicas	
Er1H*	Error prueba hardware tarjeta	-Comprobar conexiones al motor - Problemas hardware en la tarjeta (contactar con la asistencia técnica)	
Er3H*	Inversión por obstáculo - Amperio-stop	Comprobar eventuales obstáculos a lo largo del recorrido	
Er4H*	Térmica	Esperar que la automatización se enfríe	
Er5H*	Error comunicación con dispositivos remotos	Comprobar la conexión con los dispositivos accesorios y/o tarjetas de expansión conectados vía serial.	
Er70, Er71 Er74, Er75	Error interno de control supervisión sistema	Probar apagar y volver a encender la tarjeta. Si el problema persiste, contactar con la asistencia técnica.	
Er72	Error de consistencia de los parámetros de central (Lógicas y Parámetros)	Pulsando OK se confirman las configuraciones detectadas. La tarjeta continuará funcionando con las configuraciones detectadas. ⚠ **Hay que comprobar las configuraciones de la tarjeta** (Parámetros y Lógicas).	
Er73	Error en los parámetros de D-track	Pulsando OK la tarjeta reanudará su funcionamiento con D-track predeterminado. ⚠ **Hay que efectuar un autoset**	

***H= 0, 1, .., 9, A, B, C, D, E, F**

TABLA "A" - MENÚ PARÁMETROS - (PArAM)

Parámetro	Mín.	Máx.	Default	Personales	Definición	Descripción
tcA	1	180	0		Tiempo cierre automático [s]	Tiempo de espera antes del cierre automático.
t.LU2	30	300	90		Tiempo de encendido de la/las luces de cortesía	Duración del encendido de la luz de cortesía al lado de la tarjeta
t.SAL IdA	1	240	10		Tiempo de activación de la salida temporizada [s]	Duración de la activación salida canal radio temporizada en segundos
ESP.rALAP	7	99	7		Espacio de deceleración en fase de apertura [%]	Espacio de deceleración en fase de apertura del/los motor/es, expresado en porcentaje de la carrera total. ATENCIÓN: Tras una modificación del parámetro se deberá realizar una maniobra completa sin interrupciones. **ATENCIÓN: cuando se visualiza "SET" en la pantalla significa que no está activa la detección del obstáculo.**
ESP.rALc IE	7	99	7		Espacio de deceleración en fase de cierre [%]	Espacio de deceleración en fase de cierre del/los motor/es, expresado en porcentaje de la carrera total. ATENCIÓN: Tras una modificación del parámetro se deberá realizar una maniobra completa sin interrupciones. **ATENCIÓN: cuando se visualiza "SET" en la pantalla significa que no está activa la detección del obstáculo.**
APErt. PArc IAL	10	99	20		Apertura parcial [%]	Espacio de apertura parcial en porcentaje respecto a la apertura total, tras activación mando peatonal PED.
oUt ProG 1	1	99	50		Ausgang 1 programmierbar in Höhe	Der als AUX=17 eingestellte Ausgang (siehe Tabelle Konfiguration der AUX-Ausgänge) wird aktiviert, wenn die Tür den in diesem Parameter eingestellten Öffnungsgrad überschreitet (1% = Tür geschlossen, 99% = Tür offen).
oUt ProG 2	1	99	50		Ausgang 2 programmierbar in Höhe	Der als AUX=18 eingestellte Ausgang (siehe Tabelle Konfiguration der AUX-Ausgänge) wird aktiviert, wenn die Tür den in diesem Parameter eingestellten Öffnungsgrad überschreitet (1% = Tür geschlossen, 99% = Tür offen).
FUEr2A AP	1	99	75		Fuerza hoja/s en fase de apertura [%]	Fuerza ejercida por la/s hoja/s en fase de apertura. Representa el porcentaje de fuerza suministrada, además de la memorizada durante el autoset (y posteriormente actualizada), antes de generar una alarma por obstáculo. El parámetro es configurado automáticamente por el autoset. ⚠ **ATENCIÓN: Influye directamente en la fuerza de impacto: comprobar que con el valor configurado se respeten las normas de seguridad vigentes (*). Si fuera necesario instalar dispositivos de seguridad antiaplastamiento(**).**
FUEr2A c IE	1	99	75		Fuerza hoja/s en fase de cierre [%]	Fuerza ejercida por la/s hoja/s en fase de cierre. Representa el porcentaje de fuerza suministrada, además de la memorizada durante el autoset (y posteriormente actualizada), antes de generar una alarma por obstáculo. El parámetro es configurado automáticamente por el autoset. ⚠ **ATENCIÓN: Influye directamente en la fuerza de impacto: comprobar que con el valor configurado se respeten las normas de seguridad vigentes (*). Si fuera necesario instalar dispositivos de seguridad antiaplastamiento (**).**
rAUn dEAHtr Icht. tEchS	0	200	0		Espacio de deshabilitación de inversión	Deshabilita la detección del obstáculo/canto activo cerca del fina de carrera en fase de cierre 0= ninguna deshabilitación 200= deshabilitación máxima ⚠ **ATENCIÓN: Influye directamente en la fuerza de impacto: comprobar que con el valor configurado se respeten las normas de seguridad vigentes (*). Si fuera necesario instalar dispositivos de seguridad antiaplastamiento.**
uEL AP	25	99	99		Velocidad en fase de apertura [%]	Porcentaje de la velocidad máxima que se puede alcanzar en fase de apertura por el/los motor/es. **ATENCIÓN: Tras una modificación del parámetro se deberá realizar una maniobra completa sin interrupciones.** **ATENCIÓN: cuando se visualiza "SET" en la pantalla significa que no está activa la detección del obstáculo.**
uEL c IE	25	99	45		Velocidad en fase de cierre [%]	Porcentaje de la velocidad máxima que se puede alcanzar en fase de cierre por el/los mot/es. **ATENCIÓN: Tras una modificación del parámetro se deberá realizar una maniobra completa sin interrupciones.** **ATENCIÓN: cuando se visualiza "SET" en la pantalla significa que no está activa la detección del obstáculo.**
MAntEn IN IEnto	0	250	0		Programación número maniobras umbral mantenimiento [en centenas]	Permite configurar un número de maniobras después del cual se señala la solicitud de mantenimiento en la salida AUX configurada como Mantenimiento o Parpadeante y Mantenimiento.

(*) En la Unión Europea aplicar la EN12453 para los límites de fuerza, y la EN12445 para el método de medición.
(**) Las fuerzas de impacto pueden ser reducidas utilizando cantos deformables.

TABLA "B" - MENÚ LÓGICAS - (LoG Ic)

Lógica	Definición	Default	Marcar la configuración realizada	Opciones
tcA	**Tiempo de Cierre Automático**	0	0	Lógica inactiva
			1	Activa el cierre automático
MouPASo A PASo	**Movimiento paso a paso**	0	0	Las entradas configuradas como Start E, Start I, Ped funcionan con la lógica 4 pasos.
			1	Las entradas configuradas como Start E, Start I, Ped funcionan con la lógica 3 pasos. El impulso durante la fase de cierre se invierte el movimiento.
Mou.St	**Movimiento en final de carrera**	3	0	Lógica no activa
			1-10	Provoca la inversión del movimiento cuando se detiene en el final de carrera de cierre (10= movimiento mayor)
PrEALArMA	**Prealarma**	0	0	El indicador parpadeante se enciende simultáneamente cuando arranca/n el/los motor/es.
			1	El indicador parpadeante se enciende aproximadamente 3 segundos antes de que el/los motor/es arranque/n.

Movimiento paso a paso		
	3 PASOS	**4 PASOS**
CERRADA	ABRE	ABRE
EN FASE DE CIERRE		STOP
ABIERTA	CIERRA	CIERRA
EN FASE DE APERTURA	STOP + TCA	STOP + TCA
DESPUÉS DE STOP	ABRE	ABRE

Lógica	Definición	Default	Marcar la configu-ración realizada	Opciones
hoMbrE PrES	**Hombre presente**	0	0	Funcionamiento a impulsos.
			1	Funcionamiento en modo Hombre Presente. La entrada 61 es configurada como OPEN UP. La entrada 62 es configurada como CLOSE UP. La maniobra continua mientras son presionadas las teclas de mando OPEN UP o CLOSE UP. ⚠ **ATENCIÓN: no están activados los dispositivos de seguridad.**
			2	Funcionamiento Hombre Presente Emergency. Normalmente funcionamiento a impulsos. Si la tarjeta falla las pruebas de los dispositivos de seguridad (fotocélula o canto, Er0x) 3 veces consecutivas, se habilita el funcionamiento en modo Hombre Presente, activo durante 1 minuto tras soltar las teclas OPEN UP o CLOSE UP. La entrada 61 es configurada como OPEN UP. La entrada 62 es configurada como CLOSE UP. ⚠ **ATENCIÓN: con Hombre Presente Emergency no están activos los dispositivos de seguridad.**
			3	Funcionamiento con hombre presente en cierre. La entrada 61 se configura como OPEN UP. La entrada 62 se configura como CLOSE UP. La maniobra de apertura es automática, la maniobra de cierre continúa mientras se mantiene presionada la tecla de mando (CLOSE). ⚠ **ATENCIÓN: no están activos los disp. de seguridad durante la apertura.**
bL. INP.AP	**Bloqueo impulsos en fase de apertura**	0	0	El impulso de las entradas configuradas como Start E, Start I, Ped tienen efecto durante la apertura.
			1	El impulso de las entradas configuradas como Start E, Start I, Ped no tienen efecto durante la apertura.
Inv.d IrEcc.AP.	**Inversión dirección de apertura**		0	Funcionamiento estándar (Véase Fig. C1).
			1	Se invierte el sentido de apertura respecto al funcionamiento estándar (Véase Fig.C1).
SAFE 1	**Configuración de la entrada de seguridad SAFE 1. 72**	6	0	Entrada configurada como Phot, fotocélula.
			1	Entrada configurada como Phot test, fotocélula comprobada.
			2	Entrada configurada como Phot op, fotocélula activa sólo en fase de apertura.
			3	Entrada configurada como Phot op test, fotocélula comprobada activa sólo en fase de apertura.
SAFE 2	**Configuración de la entrada de seguridad SAFE 2. 73**	4	4	Entrada configurada como Phot cl, fotocélula activa sólo en fase de cierre.
			5	Entrada configurada como Phot cl test, fotocélula comprobada activa sólo en fase de cierre.
			6	Entrada configurada como Bar, canto sensible.
			7	Entrada configurada como Bar, canto sensible comprobado.
			8	Entrada configurada como Bar 8k2. **(No activa en SAFE 2).**
			9	Entrada configurada como Bar OP, canto sensible con inversión activa solo en fase de apertura. En fase de cierre se produce la parada del movimiento.
			10	Entrada configurada como Bar OP TEST, canto sensible comprobado con inversión activa solo en fase de apertura. En fase de cierre se produce la parada del movimiento.
			11	Entrada configurada como Bar OP 8k2, canto sensible con inversión activa solo en fase de apertura. En fase de cierre se produce la parada del movimiento. **(No activa en SAFE 2).**
			12	Entrada configurada como Bar CL, canto sensible con inversión activa solo en fase de cierre. En fase de apertura se produce la parada del movimiento.
			13	Entrada configurada como Bar CL TEST, canto sensible comprobado con inversión activa solo en fase de cierre. En fase de apertura se produce la parada del movimiento.
			14	Entrada configurada como Bar CL 8k2, canto sensible con inversión activa solo en fase de cierre. En fase de apertura se produce la parada del movimiento. **(No activa en SAFE 2).**
			15	No utilizado
			16	Entrada configurada como STOP 8k2.
Ic 1	**Configuración de la entrada de mando IC 1. 61**	0	0	Entrada configurada como Start E.
			1	Entrada configurada como Start I.
			2	Entrada configurada como Open.
			3	Entrada configurada como Close.
Ic 2	**Configuración de la entrada de mando IC 2. 62**	4	4	Entrada configurada como Ped.
			5	Entrada configurada como Timer.
			6	Entrada configurada como Timer Peatonal.
Ich	**Configuración del mando 1° canal radio**	0	0	Mando radio configurado como START E.
			1	Mando radio configurado como Start I.
			2	Mando radio configurado como Open.
2ch	**Configuración del mando 2° canal radio**	4	3	Mando radio configurado como Close
			4	Mando radio configurado como Ped
			5	Mando radio configurado como STOP
3ch	**Configuración del mando 3° canal radio**	9	6	No utilizado
			7	No utilizado
			8	No utilizado
4ch	**Configuración del mando 4° canal radio**	12	9	Mando radio configurado como AUX3**
			10	Mando radio configurado como EXPO1**
			11	Mando radio configurado como EXPO2**
			12	Mando radio configurado como LUZ DE CORTESÍA
AUX 3	**Configuración de la salida AUX 3. 26-27**	17	0	Salida configurada como Canal Radio monoestable.
			1	Salida configurada como SCA, Indicador Cancela Abierta.
			2	Salida configurada como mando Luz de Cortesía.
			3	No utilizado
			4	No utilizado
			5	No utilizado
			6	No utilizado
			7	No utilizado
			8	No utilizado
			9	Salida configurada como Mantenimiento.
			10	No utilizado
			11	No utilizado
			12	No utilizado
			13	Salida configurada como Estado puerta cerrada
			14	Salida configurada como Canal Radio Biestable.
			15	Salida configurada como Canal Radio temporizado.
			16	Salida configurada como Estado puerta abierta
			17	Salida configurada como Salida 1 PROGRAMABLE EN ALTURA.
			18	Salida configurada como Salida 2 PROGRAMABLE EN ALTURA.

Lógica	Definición	Default	Marcar la configuración realizada	Opciones
cod F iSSo	**Código Fijo**	0	0	El receptor es configurado para el funcionamiento en modo rolling-code. No se aceptan los Clones con Código Fijo.
			1	El receptor es configurado para el funcionamiento en modo código fijo. Se aceptan los Clones con Código Fijo.
n IuEL ProtEcc I n	**Configuración del nivel de protección**	0	0	A – No se solicita la contraseña para acceder a los menús de programación B - Habilita la memorización vía radio de los radiomandos. Este modo es realizado cerca del tablero de mando y no requiere el acceso: - Pulsar en secuencia la tecla oculta y la tecla normal (T1-T2-T3-T4) de un radiomando ya memorizado en modo estándar a través del menú radio. - Dentro de los 10 seg. pulsar la tecla oculta y la tecla normal (T1-T2-T3-T4) de un radiomando por memorizar. Al cabo de 10 seg., el receptor sale del modo de programación, dentro de este tiempo se pueden incorporar nuevos radiomandos repitiendo el punto anterior. C – Habilita la activación automática vía radio de los clones. Permite agregar los clones generados con programador universal y los Replay programados a la memoria del receptor. D – Habilita la activación automática vía radio de los replay. Permite que los Replay programados se agreguen a la memoria del receptor. E – Se pueden modificar los parámetros de la tarjeta vía red U-link
			1	A – Se solicita la contraseña para acceder a los menús de programación. La contraseña predeterminada es 1234. Las funciones B - C - D – E permanecen invariadas con respecto al funcionamiento 0.
			2	A – Se solicita la contraseña para acceder a los menús de programación. La contraseña predeterminada es 1234. B – Se deshabilita la memorización vía radio de los radiomandos. C – Se deshabilita la activación automática vía radio de los clones. Permanece invariado respecto al funcionamiento 0 las funciones D – E
			3	A – Se solicita la contraseña para acceder a los menús de programación. La contraseña predeterminada es 1234. B – Se deshabilita la memorización vía radio de los radiomandos. D – Se deshabilita la activación automática vía radio de los replay. Permanece invariado respecto al funcionamiento 0 las funciones C - E
			4	A – Se solicita la contraseña para acceder a los menús de programación. La contraseña predeterminada es 1234. B – Se deshabilita la memorización vía radio de los radiomandos. C – Se deshabilita la activación automática vía radio de los clones. D – Se deshabilita la activación automática vía radio de los replay. E – Se deshabilita la posibilidad de modificar los parámetros de la tarjeta vía red U-link Los radiomandos se memorizan utilizando sólo el menú Radio específico. IMPORTANTE: Dicho nivel de seguridad elevado impide el acceso a los clones indeseados y a las interferencias eventualmente presentes.
Modo SEr IALE	**Modo serial** (Identifica como se configura la tarjeta en una conexión de red BFT.)	0	0	SLAVE estándar: la tarjeta recibe y comunica mandos/diagnóstico/etc.
			1	MASTER estándar: la tarjeta envía mandos de activación (START, OPEN, CLOSE, PED, STOP) a otras tarjetas.
Ind Ir I22o	**Dirección**	0	[____]	Identifica la dirección de 0 a 119 de la tarjeta en una conexión de red BFT local. (véase apartado MÓDULOS OPCIONALES U-LINK)
Inu.obSt	**Inversión obstáculo**	0	0	Al detectar un obstáculo durante el cierre, se invierte el movimiento durante 2 seg. Al detectar un obstáculo durante la apertura, se interrumpe la maniobra y se bloquea la automatización.
			1	Al detectar un obstáculo durante el cierre o la apertura, se invierte el movimiento durante 2 seg.
			2	Al detectar un obstáculo durante el cierre, vuelve a abrirse completamente. Al detectar un obstáculo durante la apertura, se interrumpe la maniobra y se bloquea la automatización.
Inu.obSt.AP	**Inversión Obstáculo durante la apertura**	0	0	Cuando se detecta un obstáculo durante el cierre, se invierte el movimiento durante 2 segundos. Cuando se detecta un obstáculo durante la apertura, se interrumpe la maniobra y se bloquea el automatismo.
			1	Cuando se detecta un obstáculo, tanto durante el cierre como en apertura, se invierte el movimiento durante 2 segundos.
brtS	**BRTS**	0	0	Funcionamiento estándar con puertas seccionales (Generalidades Ref. Fig.1 y 2)
			1	Funcionamiento con puertas basculantes montadas con accesorio BRTS (Generalidades Ref. Fig. 3)
EXP I I	**Configuración de la entrada EXPI1 en la tarjeta de expansión entradas/salidas 1-2**	2	0	Entrada configurada como mando Start E.
			1	Entrada configurada como mando Start I.
			2	Entrada configurada como mando Open.
			3	Entrada configurada como mando Close.
			4	Entrada configurada como mando Ped.
			5	Entrada configurada como mando Timer.
			6	Entrada configurada como mando Timer Peatonal.
			7	Entrada configurada como seguridad Phot, fotocélula.
			8	Entrada configurada como seguridad Phot op, fotocélula activa sólo en fase de apertura.
			9	Entrada configurada como seguridad Phot cl, fotocélula activa sólo en fase de cierre.
			10	Entrada configurada como seguridad Bar, canto sensible.
			11	Entrada configurada como seguridad Bar OP, canto sensible con inversión activa solo en fase de apertura, en fase de cierre se produce la parada del movimiento.
			12	Entrada configurada como seguridad Bar CL, canto sensible con inversión activa solo en fase de cierre, en fase de apertura se produce la parada parada del movimiento.
			13	Entrada configurada como seguridad Phot test, fotocélula comprobada.
			14	Entrada configurada como seguridad Phot op test, fotocélula comprobada activa solo en fase de apertura.
			15	Entrada configurada como seguridad Phot cl test, fotocélula comprobada activa solo en fase de cierre.
			16	Entrada configurada como seguridad Bar, canto sensible comprobado.
			17	Entrada configurada como seguridad Bar OP test, canto sensible comprobado con inversión activa solo en fase de apertura, en fase de cierre se produce la parada del movimiento.
			18	Entrada configurada como seguridad Bar CL test, canto sensible comprobado con inversión activa solo en fase de cierre, en fase de apertura se produce la parada parada del movimiento.
EXP I2	**Configuración de la entrada EXPI2 en la tarjeta de expansión entradas/salidas 1-3**	3	0	Entrada configurada como mando Start E.
			1	Entrada configurada como mando Start I.
			2	Entrada configurada como mando Open.
			3	Entrada configurada como mando Close.
			4	Entrada configurada como mando Ped.
			5	Entrada configurada como mando Timer.
			6	Entrada configurada como mando Timer Peatonal.
EXPo I	**Configuración de la entrada EXPO2 en la tarjeta de expansión entradas/salidas 4-5**	13	0	Salida configurada como Canal Radio monoestable
			1	Salida configurada como SCA, Indicador Cancela Abierta.
			2	Salida configurada como mando Luz de Cortesía.
			3	No utilizado
			4	No utilizado
			5	No utilizado
			6	No utilizado
			7	No utilizado

Lógica	Definición	Default	Marcar la configu-ración realizada	Opciones
EXPo2	Configuración de la entrada EXPO2 en la tarjeta de expansión entradas/salidas 6-7	16	8	No utilizado
			9	Salida configurada como Man tenimiento.
			10	No utilizado
			11	No utilizado
			12	No utilizado
			13	Salida configurada como Estado Cancela
			14	Salida configurada como Canal Radio Biestable.
			15	Salida configurada como Canal Radio temporizado.
			16	Salida configurada como Estado puerta abierta
			17	Salida configurada como Salida 1 PROGRAMABLE EN ALTURA.
			18	Salida configurada como Salida 2 PROGRAMABLE EN ALTURA.

(**) Activa solo si la salida está configurada como Canal Radio Monoestable, Luz Cortesía, Luz Zona, Luz escaleras, canal Radio Biestable o canal Radio temporizado.

Configuración de las salidas AUX
Lógica Aux= 0 - Salida CANAL RADIO MONOESTABLE. El contacto permanece cerrado durante 1 seg. cuando se activa el canal radio.
Lógica Aux= 1 - Salida INDICADOR CANCELA ABIERTA SCA. El contacto permanece cerrado durante la fase de apertura y con la hoja abierta, intermitente durante la fase de cierre, abierto con hoja cerrada.
Lógica Aux= 2 - Salida mando LUZ DE CORTESÍA. El contacto permanece cerrado durante 90 segundos después de la última maniobra.
Lógica Aux= 3 - No utilizado
Lógica Aux= 4 – No utilizado
Lógica Aux= 5 – No utilizado
Lógica Aux= 6 – No utilizado
Lógica Aux= 7 – No utilizado
Lógica Aux= 8 – No utilizado
Lógica Aux= 9 – Salida MANTENIMIENTO. El contacto permanece cerrado cuando se alcanza el valor configurado en el parámetro Mantenimiento, para señalar la solicitud de mantenimiento.
Lógica Aux= 10 – No utilizado
Lógica Aux= 11 – No utilizado
Lógica Aux= 12 - No utilizado
Lógica AUX= 13 - - Salida ESTADO PUERTA CERRADA. El contacto queda cerrado cuando la cancela está cerrada.
Lógica AUX= 14 - Salida CANAL RADIO BIESTABLE El contacto cambia de estado (abierto-cerrado) cuando se activa el canal radio
Lógica AUX= 15 - Lógica Aux = 15 - Salida CANAL RADIO TEMPORIZADA. El contacto permanece cerrado cuando la puerta está abierta.
Lógica Aux = 16 - Salida ESTADO PUERTA ABIERTA. El contacto permanece cerrado cuando la puerta está abierta.
Lógica Aux=17 – Salida 1 PROGRAMABLE EN ALTURA. El contacto se cierra cuando la puerta supera el porcentaje de apertura establecido en el parámetro "Out Prog 1"
Lógica Aux=18 – Salida 2 PROGRAMABLE EN ALTURA. El contacto se cierra cuando la puerta supera el porcentaje de apertura establecido en el parámetro "Out Prog 2"

Nota: Si no hay ninguna salida configurada como Salida 2º canal radio, el 2º canal radio acciona la apertura peatonal.

Configuración de las entradas de mando
Lógica IC= 0 - Entrada configurada como Start E. Funcionamiento según la Lógica MOV. PASO PASO. Start externo para la gestión semáforo.
Lógica IC= 1 - Entrada configurada como Start I. Funcionamiento según la Lógica MOV. PASO PASO. Start interno para la gestión semáforo.
Lógica IC= 2 - Entrada configurada como Open. El mando realiza una apertura. Si la entrada permanece cerrada, las hojas permanecen abiertas hasta la apertura del contacto. Con contacto abierto la automatización se cierra después del tiempo de tca, si estuviera activado.
Lógica IC= 3 - Entrada configurada como Close. El mando realiza una fase de cierre.
Lógica IC= 4 - Entrada configurada como Ped. El mando realiza una fase de apertura peatonal, parcial. Funcionamiento según la Lógica MOV. PASO PASO
Lógica IC= 5 - Entrada configurada como Timer. Funcionamiento análogo al open pero el cierre es garantizado incluso tras la ausencia de red.
Lógica IC= 6 - Entrada configurada como Timer Ped. El mando realiza una fase de apertura peatonal, parcial. Si la entrada permanece cerrada, la hoja permanece abierta hasta la apertura del contacto. Si la entrada permanece cerrada y se activa un mando de Start E, Start I u Open, se realiza una maniobra completa para luego restaurarse en fase de apertura peatonal. El cierre es garantizado incluso tras la ausencia de red.

Configuración de las entradas de seguridad
Lógica SAFE= 0 - Entrada configurada como Phot, fotocélula no comprobadas (*) . Permite conectar dispositivos no equipados con contacto complementario de comprobación. En caso de oscurecimiento, las fotocélulas se activan tanto en fase de apertura como de cierre. Un oscurecimiento de la fotocélula en fase de cierre, invierte el movimiento sólo tras la desactivación de la fotocélula. Si no se utiliza, dejar el puente conectado.
Lógica SAFE= 1 - Entrada configurada como Phot test, fotocélula comprobada . Activa la comprobación de las fotocélulas al comienzo de la maniobra. En caso de oscurecimiento, las fotocélulas se activan tanto en fase de apertura como de cierre. Un oscurecimiento de la fotocélula en fase de cierre, invierte el movimiento sólo tras la desactivación de la fotocélula.
Lógica SAFE= 2 - Entrada configurada como Phot op, fotocélula activa sólo en fase de apertura no comprobadas (*) . Permite conectar dispositivos no equipados con contacto complementario de comprobación. En caso de oscurecimiento, excluye el funcionamiento de la fotocélula en fase de cierre. En fase de apertura bloquea el movimiento mientras la fotocélula está oscurecida. Si no se utiliza, dejar el puente conectado.
Lógica SAFE= 3 - Entrada configurada como Phot op test, fotocélula comprobada sólo en fase de apertura . Activa la comprobación de las fotocélulas al comienzo de la maniobra. En caso de oscurecimiento, excluye el funcionamiento de la fotocélula en fase de cierre. En fase de apertura bloquea el movimiento mientras la fotocélula está oscurecida.
Lógica SAFE= 4 - Entrada configurada como Phot cl, fotocélula activa sólo en fase de cierre no comprobadas (*) . Permite conectar dispositivos no equipados con contacto complementario de comprobación. En caso de oscurecimiento, excluye el funcionamiento de la fotocélula en fase de apertura. Durante la fase de cierre, invierte inmediatamente. Si no se utiliza, dejar el puente conectado.
Lógica SAFE= 5 - Entrada configurada como Phot cl test, fotocélula comprobada sólo en fase de cierre . Activa la comprobación de las fotocélulas al comienzo de la maniobra. En caso de oscurecimiento, excluye el funcionamiento de la fotocélula en fase de apertura. Durante la fase de cierre, invierte inmediatamente.
Logica SAFE= 6 - No utilizado
Lógica SAFE= 7 - Entrada configurada como Bar, canto sensible comprobado . Activa la comprobación de los cantos sensibles al comienzo de la maniobra. El mando invierte el movimiento durante 2 seg.
Lógica SAFE= 8 - Entrada configurada como Bar 8k2. Entrada para canto resistivo 8K2. El mando invierte el movimiento durante 2 seg.
Lógica SAFE=9 Entrada configurada como Bar op, canto sensible con inversión activa solo en fase de apertura, si es activada durante la fase de cierre provoca la parada de la automatización (STOP). Permite conectar dispositivos no equipados con contacto complementario de comprobación. La activación en fase de apertura provoca la inversión del movimiento durante 2 seg., la activación durante la fase de cierre provoca la parada. Si no se utiliza, dejar el puente conectado.

Lógica SAFE=10 Entrada configurada como Bar op test, canto sensible comprobado con inversión activa solo en fase de apertura, si es activada durante la fase de cierre provoca la parada de la automatización (STOP). Activa la comprobación de los cantos sensibles al comienzo de la maniobra. La activación en fase de apertura provoca la inversión del movimiento durante 2 seg., la activación durante la fase de cierre provoca la parada.
Lógica SAFE=11 Entrada configurada como Bar 8k2 op, canto 8k2 con inversión activa solo en fase de apertura, si es activada durante la fase de cierre provoca la parada de la automatización (STOP) . La activación en fase de apertura provoca la inversión del movimiento durante 2 seg., la activación durante la fase de cierre provoca la parada.
Lógica SAFE=12 Entrada configurada como Bar cl, canto sensible con inversión activa solo en fase de cierre, si es activada durante la fase de apertura provoca la parada de la automatización (STOP) . Permite conectar dispositivos no equipados con contacto complementario de comprobación. La activación en fase de cierre provoca la inversión del movimiento durante 2 seg., la activación durante la fase de apertura provoca la parada. Si no se utiliza, dejar el puente conectado.
Lógica SAFE=13 Entrada configurada como Bar cl test, canto sensible comprobado con inversión activa solo en fase de cierre, si es activada durante la fase de apertura provoca la parada de la automatización (STOP). Activa la comprobación de los cantos sensibles al comienzo de la maniobra. La activación en fase de cierre provoca la inversión del movimiento durante 2 seg., la activación durante la fase de apertura provoca la parada.
Lógica SAFE=14 Entrada configurada como Bar 8k2 cl, canto 8k2 con inversión activa solo en fase de cierre, si es activada durante la fase de apertura provoca la parada de la automatización (STOP) . La activación en fase de cierre provoca la inversión del movimiento durante 2 seg., la activación durante la fase de apertura provoca la parada.
Logica SAFE= 15 - No utilizado
Logica SAFE=16 Entrada configurada como STOP 8k2. El comando interrumpe la maniobra y bloquea la automatización.

(*) Si se instalan dispositivos de tipo "D" (tal como los define la EN12453), conectados en modo no comprobado, establecer un mantenimiento obligatorio con frecuencia al menos semestral.

Configuración de los mandos canal radio
Lógica CH= 0 - Comando configurato come Start E. Funcionamiento según la Lógica Nou. PASo PASo. Start externo para la gestión semáforo
Lógica CH= 1 - Comando configurato come Start I. Funcionamiento según la Lógica Nou. PASo PASo. Start interno para la gestión semáforo.
Lógica CH= 2 - Comando configurato come Open. El mando realiza una apertura.
Lógica CH= 3 - Comando configurato come Close. El mando realiza una fase de cierre.
Lógica CH= 4 - Comando configurato come Ped. El mando realiza una fase de apertura peatonal, parcial. Funcionamiento según la Lógica Nou. PASo PASo
Lógica CH= 5- Mando configurado como STOP. El mando realiza un Stop
Lógica CH= 6- No utilizado
Lógica CH= 7- No utilizado
Lógica CH= 8- No utilizado
Lógica CH= 9- Mando configurado como AUX3. (**) El mando activa la salida AUX3
Lógica CH= 10- Mando configurado como EXPO1. (**) El mando activa la salida EXPO1
Lógica CH= 11- Mando configurado como EXPO2. (**) El mando activa la salida EXPO2
Lógica CH= 12- Mando configurado como LUZ DE CORTESÍA El mando activa la luz con lógica biestable.

(**) Activa solo si la salida está configurada como Canal Radio Monoestable, Luz Cortesía, Luz Zona, Luz escaleras, canal Radio Biestable o canal Radio temporizado.

TABLA "C" – MENU RADIO (rAd Io)

Lógica	Descripción
AnAd 1ch	**Añadir Tecla 1ch** asocia la tecla deseada al mando 1° canal radio.
AnAd 2ch	**Añadir Tecla 2ch** asocia la tecla deseada al mando 2° canal radio.
AnAd 3ch	**Añadir Tecla 3ch** asocia la tecla deseada al mando 3° canal radio.
AnAd 4ch	**Añadir Tecla 4ch** asocia la tecla deseada al mando 4° canal radio.
cAnc. 64	**Eliminar Lista** ⚠ **¡ATENCIÓN!** Elimina completamente de la memoria del receptor todos los radiomandos memorizados.
cAnc. 1	**Elimina cada radiomando** Quita un radiomando (si se deshabilita clone o replay) Para seleccionar el radiomando por borrar, escribir la posición o bien pulsar una tecla del radiomando por borrar (se visualiza la posición)
cod rX	**Lectura código receptor** Visualiza el código receptor necesario para clonar los radiomandos.

DATOS TÉCNICOS

DATOS ELÉCTRICOS	
Alimentación	220-230V 50/60Hz
Potencia máx. absorbida por la red	250 W
Fusibles	Véase Fig. F
Alimentación accesorios	24 V~ (180 mA máx.)
	24 Vsafe (180 mA máx.)
Conexión intermitente	24 V~ máx. 25 W
Luz de cortesía	Bombilla de led de cortesía mod. BFT 24V ⎓ 2W
Temperatura de funcionamiento	-15°C / +55°C
Apertura peatonal	20% de la carrera total. Activación vía cable en la entrada IC2 (Fig.F) o vía radio con memorización.

DATOS MECÁNICOS		
Hoja máx.	ARGO BT A 20 : 20m²	
	ARGO BT A 35 : 35m²	
Max. Drehmoment	ARGO BT A 20 : 55 Nm	
	ARGO BT A 35 : 80 Nm	
Revoluciones en vacío de salida	ARGO BT A 20 : 30 min^{-1}	
	ARGO BT A 35 : 18 min^{-1}	
Maniobras en 1 horas@MAX+50°C	ARGO BT A 20 : 20	
	ARGO BT A 35 : 15	
Instalación típica seccional a 20°C	ARGO BT A 20 : 16 m²	50 maniobras consecutivas
	ARGO BT A 35 : 20 m²	30 maniobras consecutivas
Reacción a los impactos	Limitador de par integrado en el cuadro de mandos	
Final de carrera	Electrónico de ENCODER 18 rev. máx. del eje de salida	
Lubricación	Grasa permanente	
Grado de protección	IP20	
Peso cabezal motor	10 kg	
Ruidos	< 70 dB(A)	
Dimensiones	Véase fig.B	
Manuelles Manöver	Mechanische Entsperrung mit Knauf	

DATOS DEL RECEPTOR INCORPORADO	
Radiorreceptor Rolling-Code incorporado	Frequenza 433.92 MHz
Codificación	Algori tmo Rolling-Code ((ER-Ready))
N° combinaciones	4.000 millones
N° máx. de radiocontroles memorizables	63

ARGO BT A 20
MANUAL DE USO: ACCIONAMIENTO MANUAL

D814038 0AA00_05

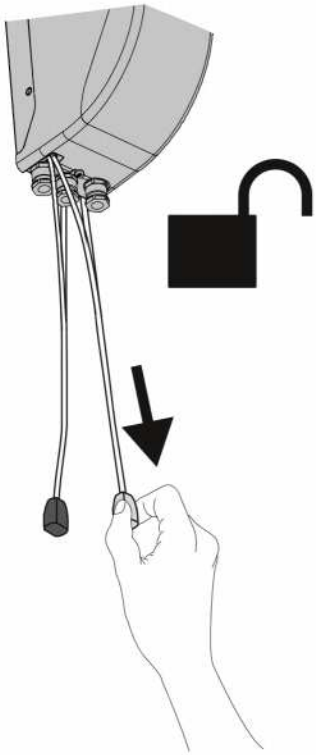

A

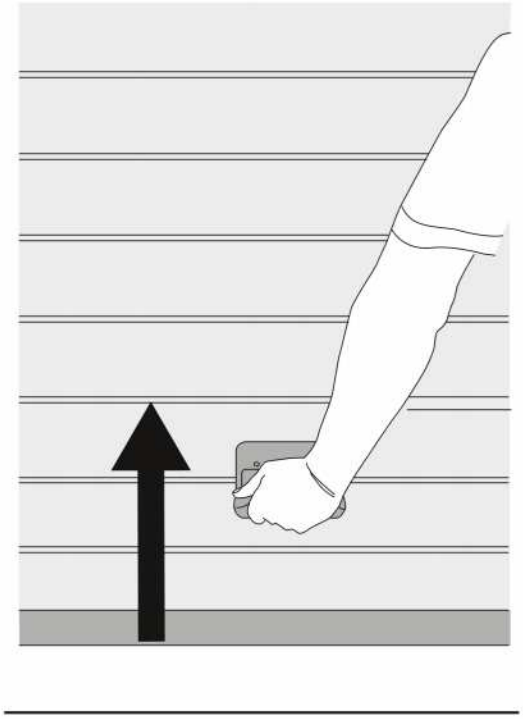

B

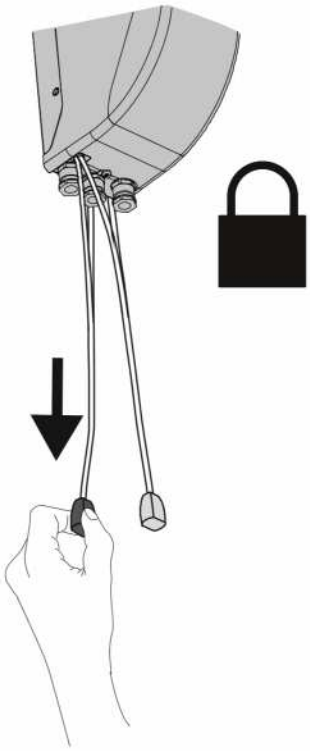

C

D814038 0AA00_05

ARGO BT A 35

MANUAL DE USO: ACCIONAMIENTO MANUAL

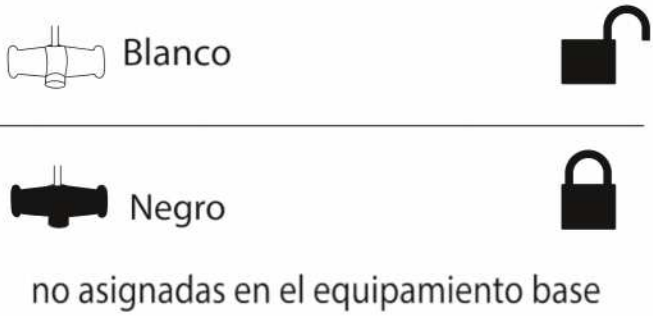

no asignadas en el equipamiento base

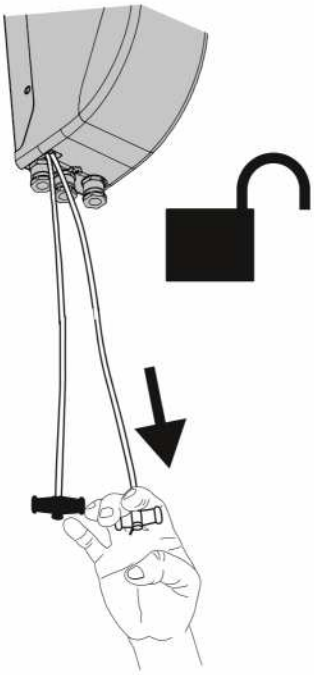

A

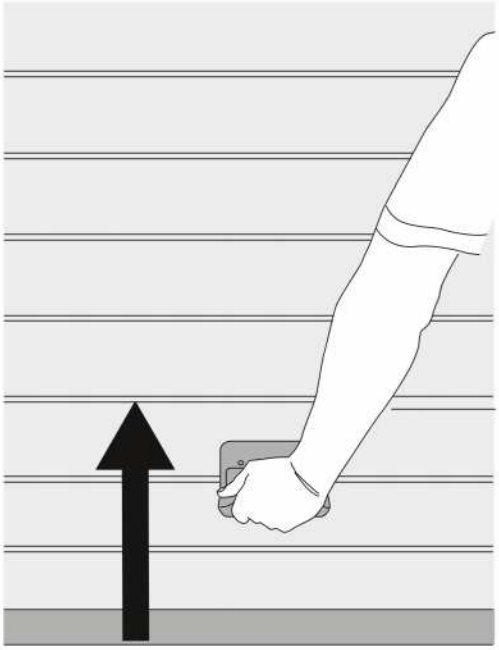

B

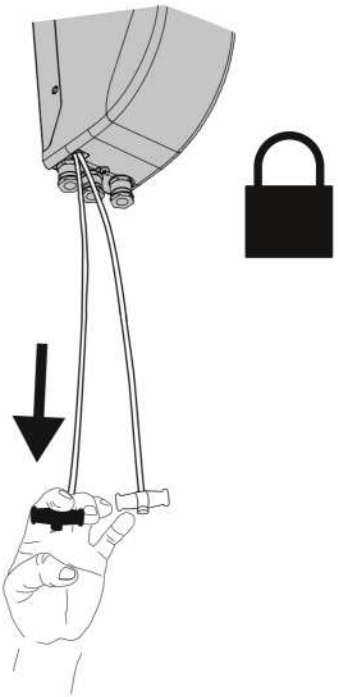

C

Si las puertas no están correctamente balanceadas y las fases de apertura/cierre son demasiado dificultosas, es necesario utilizar el desbloqueo de emergencia:

SAFM
SAFM L

RCA
RCA L

no asignadas en el equipamiento base

ACCESORIOS

SAFM - SAFM L

Desbloqueo de emergencia con cable 3,5 m / 7 m

CORPIG

Kit aumento velocidad 33%

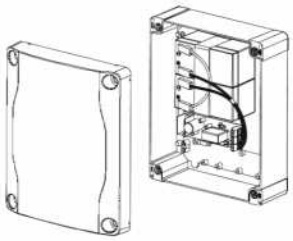

BT BAT

Kit baterías de emergencia

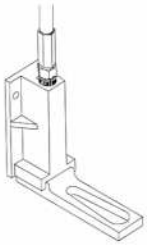

RCA - RCA L

Desbloqueo de palanca con cable de acero de 3.5 m/7 m

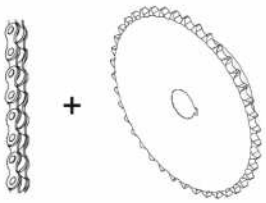

COR 40 - COR 30

Corona de 30 o 40 dientes con accesorios para reducción en puertas seccionales industriales, para ejes de 1". (25,4mm)

PIG 12 - 14 - 18 - 30

Piñón de 12, 14,18 o 30 dientes para reducción en puertas seccionales industriales, para ejes de 1". (25,4mm)

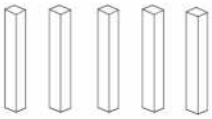

CKK

Paquete lengüetas de montaje

Be ahead

Puertas & Portones Automáticos, S.A. de C.V.
¡Nuestra pasión es la Solución!....

»OPERADOR ELECTROMECANICO PARA PUERTAS SECCIONALES INDUSTRIALES MARCA BFT MOD.ARGO BT A20 / BT A35.

Puertas & Portones Automáticos, S.A. de C.V.
¡Nuestra pasión es la Solución!....

V07.21

(229) 461-7028
portonesautomaticos@adsver.com.mx
portonesautomaticos@prodigy.net.mx

RESIDENCIAL COMERCIAL INDUSTRIAL

MEMBER IDA International Door Association